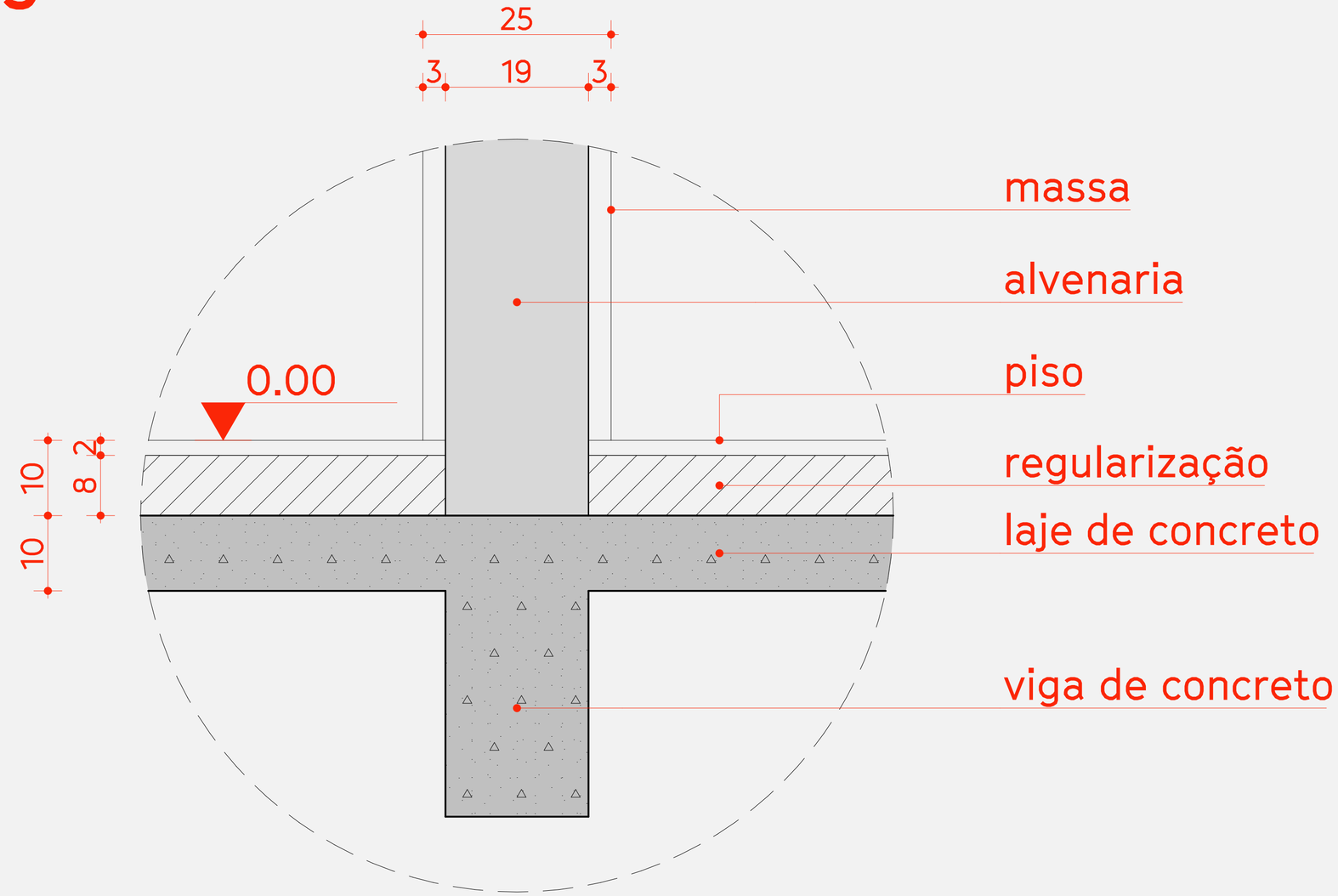—composições